サラヤ AC アダプター19 仕様書　屋内用

項　　目	内　　容
名　　称	サラヤ AC アダプター19
外　　寸	W:59.0 x D:37.6 x H:28.0 [mm]
出 力 プ ラ グ	EIAJ#3（ 4.75 x 1.7 x 9.5 [mm] ）
入　　力	AC100 [V]　　50/60 [Hz]　　0.3 [A]
出　　力	DC5.9 [V]　　1.8 [A]
コ ー ド 長	約 1.8 [m]
使 用 環 境 温 度	0 ～ 40 [℃]　（結露無きこと）
使 用 環 境 湿 度	5 ～ 95[%RH]　（結露無きこと）

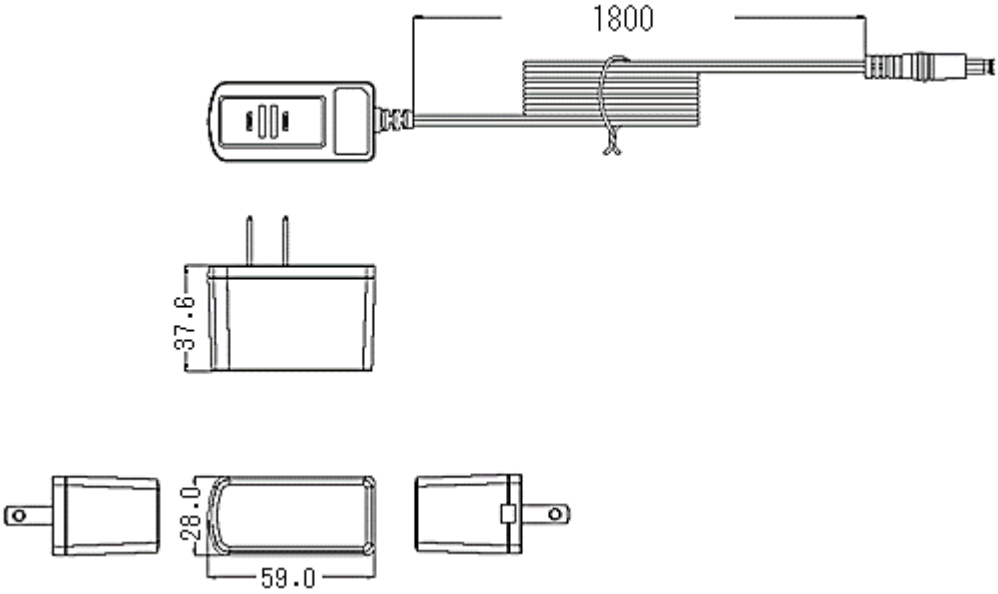

※本仕様は性能向上のため、予告なく変更されることがありますので、ご了承ください。

作成年月日　2019 年 2 月 1 日

サラヤ株式会社

東京サラヤ株式会社

発　行
'19.02.01
サラヤ株式会社
SARAYA CO., LTD.